Տանիքի ծագարի հանգույց

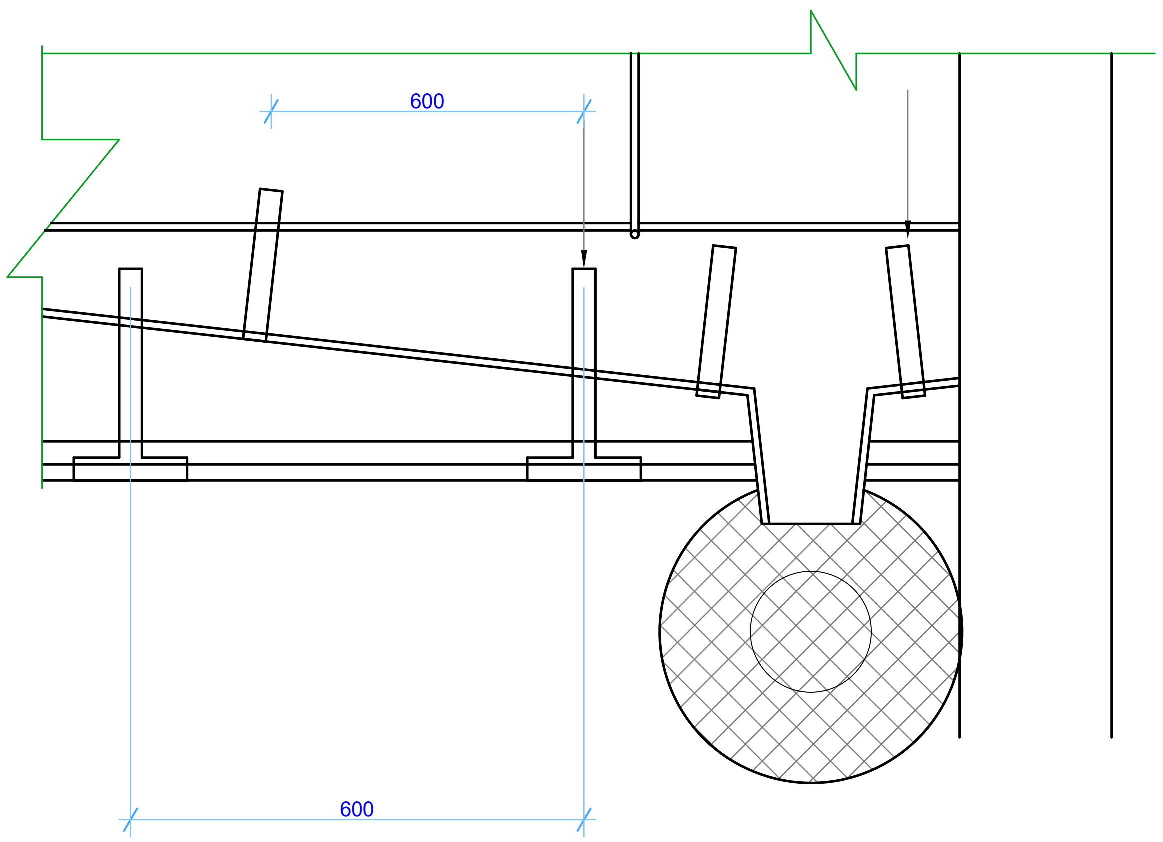

Ջրհոսի տարր

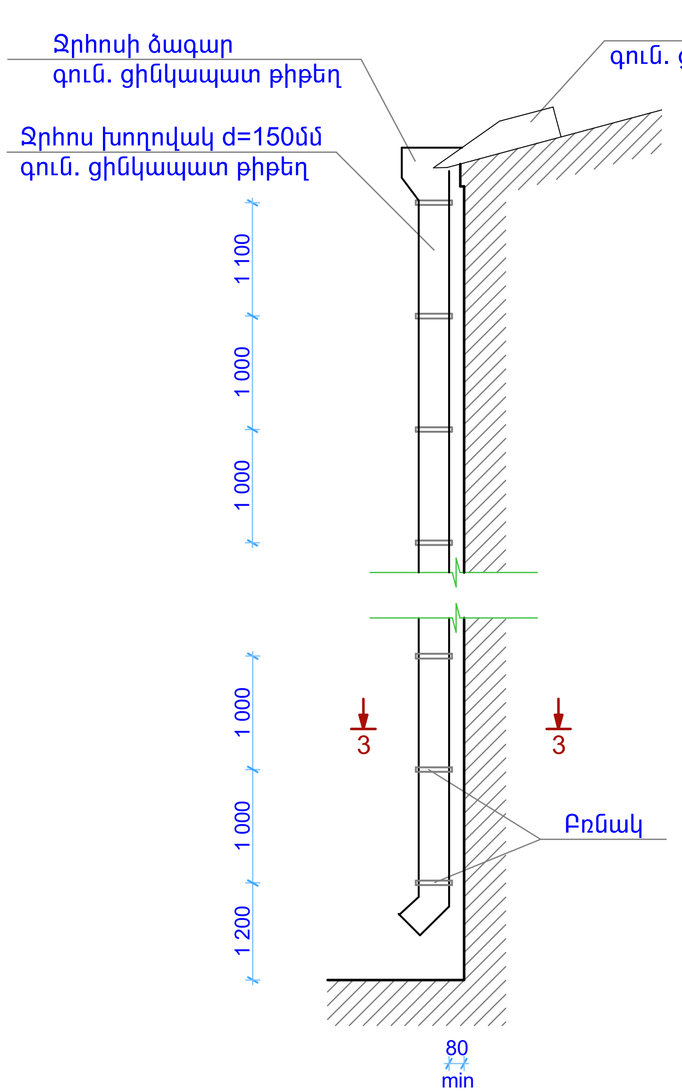

3-3

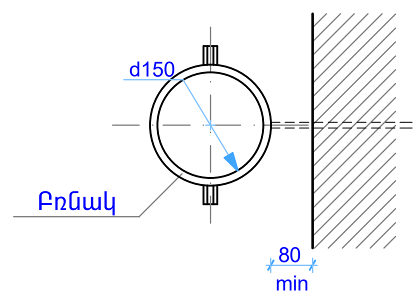

Բռնակ

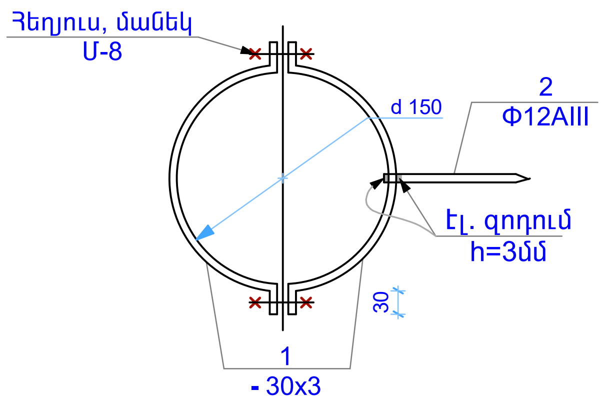

ՏԱՆԻՔԻ(2 ՀԱՏ) ԷԼԵՄԵՆՏՆԵՐԻ ՄԱՍՆԱԳԻՐ(1 ՏԱՆԻՔԻ ՀԱՄԱՐ)					
N	ԱՆՎԱՆՈՒՄ	ՀԱՏՈՒՅԹԸ մմ	ՄԻԱՎՈՐ	ՔԱՆԱԿԸ	ՓԱՅՏԻ ԾԱՎԱԼԸ,Մ^3
1	ՀԵՆԱՏԱԽՏԱԿ	200x50(h)	Գ.Մ.	1,4	0,014
2	ՈՐՄՆԱՓԱՅՏ	100x100	Գ.Մ.	13,0	0,13
3	ԿԱՆԳՆԱԿ	100x100	Գ.Մ.	6,9	0,054
4	ՀԵՆԱԳԵՐԱՆ	160x180	Գ.Մ.	13,0	0,374
5	ՄԱՐԴԱԿ	80x160(h)	Գ.Մ.	13,0	0,166
6	ԾՊԵՂՆԱՈՏՔ	80x160(h)	Գ.Մ.	88,4	1,132
7	ՔԻՎԱՎԱՀԱՆ	700x50(h)	Գ.Մ.	13,0	0,455
8	ՊԻՊԱՎԱՀԱՆ	330x50(h)	Գ.Մ.	13,0	0,214
9	ԿԱՎԱՐԱՄԱԾ	50x50	Գ.Մ.	234,0	0,585
6^{Ա}	Ծայրակցորդ	50x120(h)	Գ.Մ.	10,4	0,062
9^{Ա}	Կոշտության կապեր	50x100(h)	Գ.Մ.	7,6	0,038
	ԸՆԴԱՄԵՆԸ				3,224
	Հականերխում (բացի կավարամածից)				1,97
	Նույնը կավարամած, տախտակներ			93,6մ^2	
	Հրապաշտպանություն (բացի կավարամածից)				1,97
	Նույնը կավարամած, տախտակներ			93,6մ^2	
10	ՑԻՆԿԱՊԱՏ ՊՐՈՖԻԼԱՎՈՐ ԹԻԹԵՂ δ=0.55մմ	—	Մ^2	84,5	—
11	ՑԻՆԿԱՊԱՏ ՀԱՐԹ ԹԻԹԵՂ δ=0.55մմ	—	Մ^2	9,1	—
12	ԱՄՐԱԿԱՊՈՂ ՄԵՏԱՂՅԱ ԴԵՏԱԼՆԵՐ	—	կգ	20,0	—
	Ռուբերոիդ		Մ^2	8,2	

Տարրի մակնիշ	Դիրք	Կողքապատկեր	Տարրի երկարություն	Քան. հատ	Տարրի քաշը կգ		
					Դիրք	Ընդ. դիրք	Գումար
Բռնակ հատ-14	1	- 30x3	l=560	2	0,2	0,4	0,6 / 8,4կգ
	2	Φ12AIII	l=200	1	0,2	0,2	
Ջրհոս խողովակ ցինկ. թիթեղ 0.55մմ			l=13.2մ				
Ձագար, հարթ ցինկ. թիթեղ 0.55մմ				2			

			ԵՐԵՎԱՆ ՔԱՂԱՔԻ ԹԻՎ 22 ՀԻՄՆԱԿԱՆ ԴՊՐՈՑԻ ՀԻՄՆԱՆՈՐՈԳՄԱՆ ՆԱԽԱԳԻԾ ԱՋԱՓՆՅԱԿ ՎԱՐՉԱԿԱՆ ՇՐՋԱՆ, Հ/Ա Գ-3 ԹԱՂԱՄԱՍ	ԵՐԵՎԱՆ 2015թ.		
ՆԳճ	Լ.Զգմեջյան	[signature]		ՓՈՒԼ	ԹԵՐԹ	ԹԵՐԹԵՐ
ՆԱԽԱԳԾԵՑ	Ա.Սամսոնյան	[signature]	ԿՈՆՍՏՐՈՒԿՏՈՐԱԿԱՆ ՄԱՍ	ԱՆ	Կ-31	33
			ՄԻՋԱՆՑՔՆԵՐԻ ՏԱՆԻՔՆԵՐ, ՁԱԳԱՐԻ ՀԱՆԳՈՒՅՑ, ՋՐՀՈՍ, ՄԱՍՆԱԳԻՐ	ԱԽՉԼԹԱՑ-ԿՏՖ ՊԵՏ. ԼԻՑԵՆԶԻԱ N 13944		